K3G450-PA23-71 RadiPac AirFoil

Radialfläktsmodul EC RadiPac AirFoil

- Mycket hög verkningsgrad med fläkthjul RadiPac AirFoil
- GreenTech EC-motor med integrerad driv- och styrelektronik
- Mycket tystgående med optimerat luftflöde genom fläkthjulet
- Komplett enhet och enkel driftsättning
- Robust konstruktion och underhållsfri drift
- Styrsignal 0-10 VDC / PWM
- Utspänning 10 VDC max 10 mA
- MODBUS
- Mjukstart
- Inloppskona med mätuttag
- Uppfyller ErP 2015

Teknisk data	
Beskrivning	Radialfläktsmodul EC RadiPac AirFoil
Spänning	3~400 VAC
Spänningsområde	3~380-480 VAC
Frekvens	50/60 Hz
Effekt	2900 W
Märkström	4,5 A
Varvtal	2140 rpm
Optimal driftpunkt: Luftflöde	6655.0 m3/h
Optimal driftpunkt: Tryck	1050.0 Pa
Optimal driftpunkt: Totalverkningsgrad	70.1 %
Luftflöde vid 0 Pa	3407.00 l/s
Luftflöde vid 0 Pa	12265.0 m3/h
K-faktor inloppskona	66,7 l/s
Temperaturområde	-25...+60 °C
Rotationsriktning	Medurs sett från rotorsidan
Motor	Elektroniskt kommuterad ytterrotormotor med integrerad drivelektronik
Motorbeteckning	M3G 150-FF
Motorskydd / Skydd	Övertemperaturskyddad motor och elektronik, motorströmbegränsning, kondensvattenhål
Kapslingsklass	IP55
Isolationsklass motor	"F"
Lagertyp	Kullager
Material	Elektronikkapsling: Gjuten aluminium
Fläkthjul	Aluminium, bakåtböjda skovlar, 5 st
Hölje	Galvaniserat stål i frontplåt och inloppskona
Stativ	Lackerat stål
Elektrisk anslutning	Kopplingsbox
Uppfyllda standarder	EN 61800-5-1; CE; EAC
Storlek	Inloppsplatta ⍰ 630 mm
Vikt	37.0 kg
Info	Läckström < 3,5 mA enligt EN 60990; Driftform: Kontinuerlig drift (S1); Protection class: I
Art.nr	K3G450PA2371

Se www.ebmpapst.se för uppdaterad information

Vi reserverar oss för eventuella ändringar och fel i produktinformationen.

ebmpapst

K3G450-PA23-71 RadiPac AirFoil

Radialfläktsmodul EC RadiPac AirFoil

Tillbehör till K3G450-PA23-71 RadiPac AirFoil		
Benämning	**Art.nr**	**Information**
MTP10	4615210	Potentiometer för manuell styrsignal 0-10V
FlowGrid ø450	35505-2-2957	FlowGrid ljuddämpande galler för inlopp

Vi reserverar oss för eventuella ändringar och fel i produktinformationen.

K3G450-PA23-71 RadiPac AirFoil

Radialfläktsmodul EC RadiPac AirFoil

Diagram

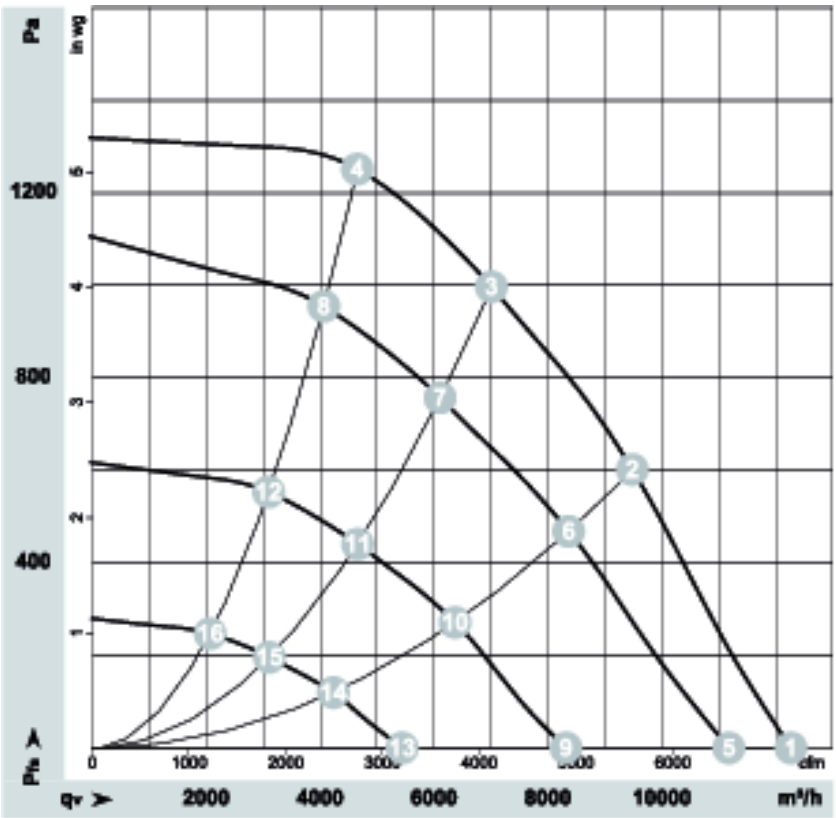

Measured values

	U	f	n	P_{ed}	I	LpA_{in}	LwA_{in}	LwA_{out}	q_v	p_s	q_v	p_s
	V	Hz	min^{-1}	W	A	dB(A)	dB(A)	dB(A)	m³/h	Pa	cfm	inH2O
1	400	50	2140	1709	2.69	89	96	95	12265	0	7220	0.00
2	400	50	2140	2655	4.09	78	85	88	9480	600	5580	2.41
3	400	50	2140	2900	4.50	74	81	87	7010	1000	4125	4.01
4	400	50	2140	2763	4.25	79	86	90	4655	1250	2740	5.02
5	400	50	1960	1302	2.11	86	93	93	11175	0	6580	0.00
6	400	50	1890	1825	2.87	74	82	85	8365	469	4925	1.88
7	400	50	1875	1938	3.03	71	78	83	6105	757	3595	3.04
8	400	50	1885	1851	2.90	75	82	87	4065	954	2390	3.83
9	400	50	1470	580	1.14	79	87	87	8315	0	4895	0.00
10	400	50	1435	827	1.45	68	75	79	6370	272	3750	1.09
11	400	50	1430	879	1.52	65	72	77	4660	440	2740	1.77
12	400	50	1435	840	1.47	68	75	80	3095	553	1820	2.22
13	400	50	980	208	0.57	66	75	76	5440	0	3200	0.00
14	400	50	960	277	0.69	57	65	69	4230	121	2490	0.49
15	400	50	955	295	0.72	56	63	68	3110	196	1830	0.79
16	400	50	960	283	0.70	58	65	70	2070	247	1215	0.99

U = Supply voltage · f = Frequency · n = Speed (rpm) · P_{ed} = Power input · I = Current draw · LpA_{in} = Sound pressure level inlet side · LwA_{in} = Sound power level inlet side · LwA_{out} = Sound power level outlet side
q_v = Air flow · p_s = Pressure increase

Vi reserverar oss för eventuella ändringar och fel i produktinformationen.

K3G450-PA23-71 RadiPac AirFoil

Radialfläktsmodul EC RadiPac AirFoil

Ritning

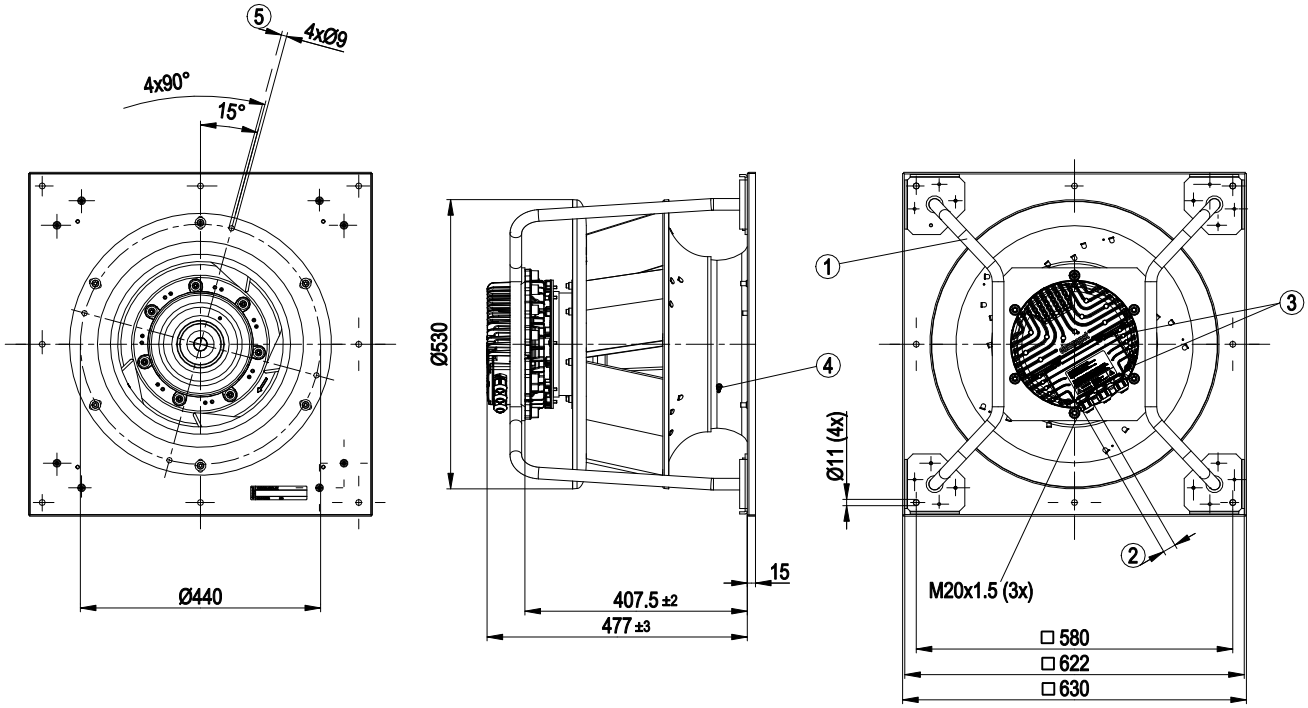

1	Installation position: Shaft horizontal (install the support struts only vertically as shown in the illustration!) or rotor on bottom; rotor on top on request
2	Cable diameter min. 4 mm, max. 10 mm, tightening torque 4±0.6 Nm
3	Tightening torque 3.5±0.5 Nm
4	Inlet nozzle with pressure tap (k-factor: 240)
5	Mounting holes for FlowGrid

Vi reserverar oss för eventuella ändringar och fel i produktinformationen.

K3G450-PA23-71 RadiPac AirFoil

Radialfläktsmodul EC RadiPac AirFoil

Kopplingsschema

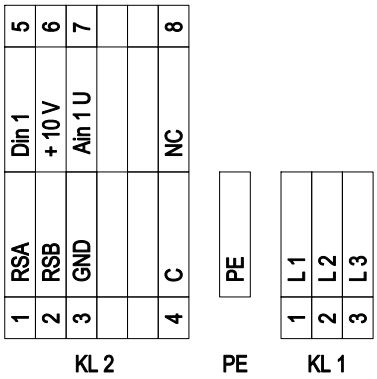

Nr	Ansl.	Beteckning	Funktion / tilldelning
KL 1	1	L1	Nätanslutning, matningsspänning 3~ 380-480 VAC; 50/60 Hz
KL 1	2	L2	Nätanslutning, matningsspänning 3~ 380-480 VAC; 50/60 Hz
KL 1	3	L3	Nätanslutning, matningsspänning 3~ 380-480 VAC; 50/60 Hz
PE		PE	Jordanslutning, PE anslutning
KL 2	1	RSA	Bussanslutning RS485, RSA, MODBUS RTU; SELV
KL 2	2	RSB	Bussanslutning RS485, RSB, MODBUS RTU; SELV
KL 2	3	GND	Referensjord för styrgränssnitt; SELV
KL2	4	C	Statusrelä; potentialfri statussignalkontakt; växelkontakt; gemensam anslutning; kontaktbelastbarhet 250 VAC/2 A (AC1)
KL 2	5	Din1	Digital ingång 1 tillslag av elektroniken, Tillslag: Pin öppen eller pålagd spänning 5-50 VDC Frånslag: Brygga till GND eller pålagd spänning <1 VDC reset-funktion: Triggar programvarureset efter nivåbyte till <1 V; SELV
KL 2	6	+ 10 V	Fastspänningsutgång 10 VDC, + 10 V +/- 3 %, max. 10 mA, kortslutningssäker, matningsspänning för externa enheter (t.ex. potentiometer); SELV Alternativ: +24V DC-ingång för parametrisering via MODBUS utan nätspänning
KL 2	7	Ain1 U	Analog ingång 1 (börvärde) 0-10 V, Ri = 100 kΩ, parametrerbar kurva; SELV
KL2	8	NC	Statusrelä, potentialfri statussignalkontakt, bryter vid fel

Kontakt

ebm-papst AB
Äggelundavägen 2
175 62 Järfälla
Tel: 010-454 44 00
Fax: 08-36 23 06
info@ebmpapst.se
www.ebmpapst.se

Vi reserverar oss för eventuella ändringar och fel i produktinformationen.